Chariot frontal diesel
DFG 316s-320s (NA)

Hauteur de levée: 2900-7500 mm / Capacité de charge: 1600-2000 kg

JUNGHEINRICH

DFG 316s-320s (NA)

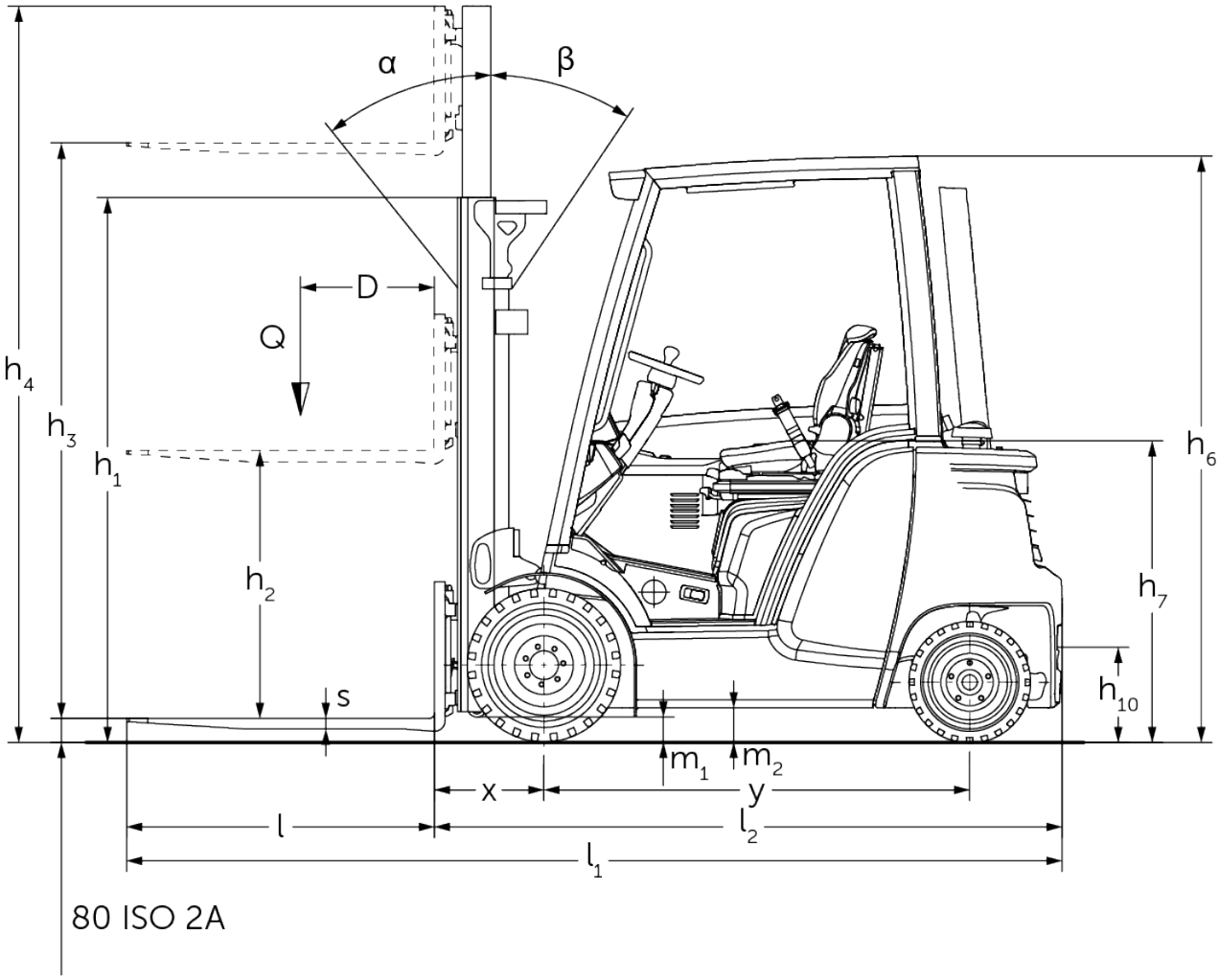

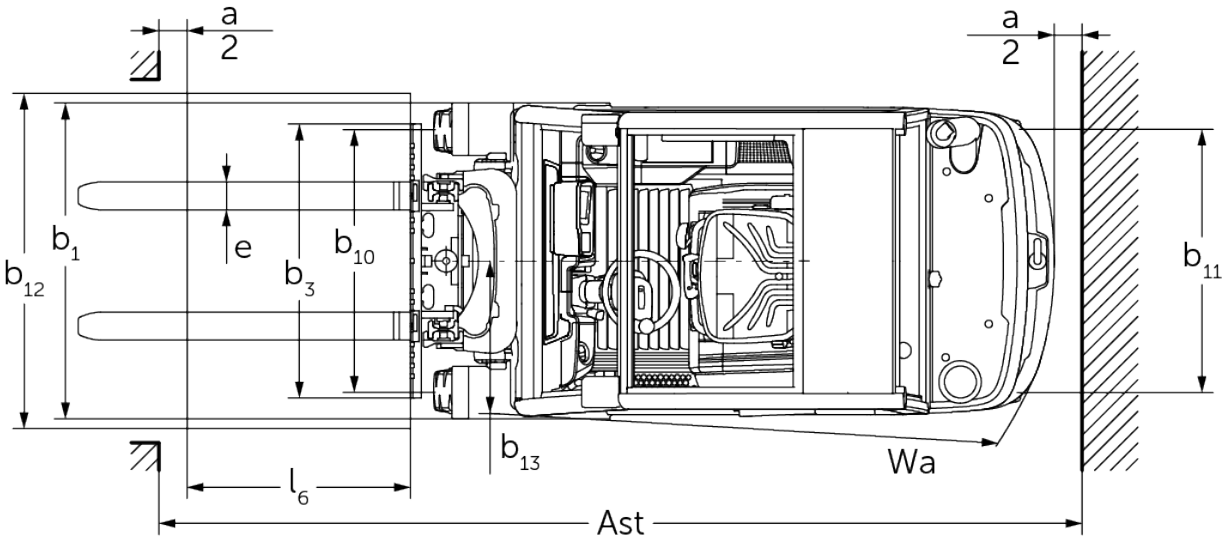

DFG 316s-320s (NA)

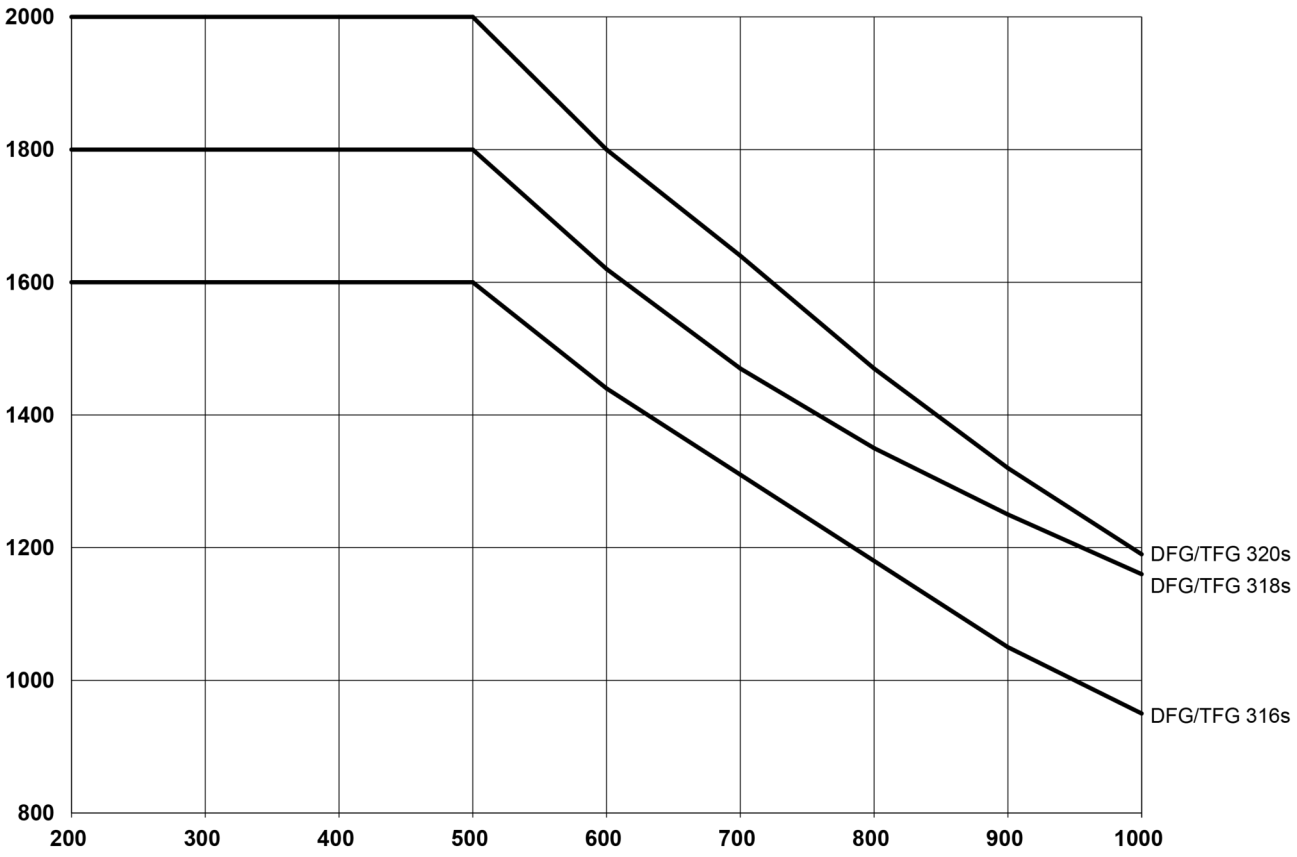

DFG 316s-320s (NA)

DFG 316s (NA)	Levée (h3)	Hauteur du mât replié (h1)	Levée libre (h2)	Hauteur du mât déployé (h4)	Inclinaison du mât avant / arrière
Mât double ZZ	**3100 mm**	**2060 mm**	**1475 mm**	**3685 mm**	**7 / 7 °**
	3300 mm	2160 mm	1575 mm	3885 mm	7 / 7 °
	3500 mm	2260 mm	1675 mm	4085 mm	7 / 6 °
	3700 mm	2360 mm	1775 mm	4285 mm	7 / 6 °
	4000 mm	2510 mm	1925 mm	4585 mm	7 / 6 °
Mât duplex ZT	**2900 mm**	**2005 mm**	**150 mm**	**3485 mm**	**7 / 7 °**
	3100 mm	2105 mm	150 mm	3685 mm	7 / 7 °
	3300 mm	2205 mm	150 mm	3885 mm	7 / 7 °
	3500 mm	2305 mm	150 mm	4085 mm	7 / 6 °
	3700 mm	2405 mm	150 mm	4285 mm	7 / 6 °
	4000 mm	2555 mm	150 mm	4585 mm	7 / 6 °
	4300 mm	2705 mm	150 mm	4885 mm	7 / 6 °
	4500 mm	2805 mm	150 mm	5085 mm	7 / 6 °
Mât triple DZ	**4400 mm**	**2020 mm**	**1435 mm**	**4985 mm**	**7 / 5 °**
	4640 mm	2100 mm	1515 mm	5225 mm	7 / 5 °
	4700 mm	2120 mm	1535 mm	5285 mm	7 / 5 °
	4800 mm	2160 mm	1575 mm	5385 mm	7 / 5 °
	5000 mm	2230 mm	1645 mm	5585 mm	7 / 5 °
	5500 mm	2410 mm	1825 mm	6085 mm	7 / 5 °
	6000 mm	2580 mm	1995 mm	6585 mm	7 / 5 °
	6500 mm	2760 mm	2175 mm	7085 mm	7 / 5 °
	7000 mm	2930 mm	2345 mm	7585 mm	7 / 5 °
	7500 mm	3100 mm	2515 mm	8085 mm	7 / 5 °
DFG 318s (NA), DFG 320s (NA)	**Levée (h3)**	**Hauteur du mât replié (h1)**	**Levée libre (h2)**	**Hauteur du mât déployé (h4)**	**Inclinaison du mât avant / arrière**
Mât double ZZ	**3100 mm**	**2067 mm**	**1430 mm**	**3737 mm**	**7 / 7 °**
	3300 mm	2167 mm	1530 mm	3937 mm	7 / 7 °
	3500 mm	2267 mm	1630 mm	4137 mm	7 / 6 °
	3700 mm	2367 mm	1730 mm	4337 mm	7 / 6 °
	4000 mm	2517 mm	1880 mm	4637 mm	7 / 6 °
Mât duplex ZT	**2900 mm**	**2012 mm**	**150 mm**	**3507 mm**	**7 / 7 °**
	3100 mm	2112 mm	150 mm	3707 mm	7 / 7 °
	3300 mm	2212 mm	150 mm	3907 mm	7 / 7 °
	3500 mm	2312 mm	150 mm	4107 mm	7 / 6 °
	3700 mm	2412 mm	150 mm	4307 mm	7 / 6 °
	4000 mm	2562 mm	150 mm	4607 mm	7 / 6 °
	4300 mm	2712 mm	150 mm	4907 mm	7 / 6 °
	4500 mm	2812 mm	150 mm	5107 mm	7 / 6 °
	5000 mm	3112 mm	150 mm	5607 mm	7 / 5 °
Mât triple DZ	**4400 mm**	**2027 mm**	**1390 mm**	**5037 mm**	**7 / 5 °**
	4640 mm	2107 mm	1470 mm	5277 mm	7 / 5 °
	4700 mm	2127 mm	1490 mm	5337 mm	7 / 5 °
	4800 mm	2167 mm	1530 mm	5437 mm	7 / 5 °
	5000 mm	2237 mm	1600 mm	5637 mm	7 / 5 °
	5500 mm	2417 mm	1780 mm	6137 mm	7 / 5 °
	6000 mm	2587 mm	1950 mm	6637 mm	7 / 5 °
	6500 mm	2767 mm	2130 mm	7137 mm	7 / 5 °

	7000 mm	2937 mm	2300 mm	7637 mm	7 / 5 °
	7500 mm	3107 mm	2470 mm	8137 mm	7 / 5 °

Tableau VDI

Version : 10/2022

Sigle	1.1	Fabricant (désignation abrégée)			Jungheinrich		
	1.2	Code type du fabricant			DFG 316s NA	DFG 318s NA	DFG 320s NA
	1.3	Entraînement			Diesel		
	1.5	Capacité de charge/charge	Q	kg	1600	1800	2000
	1.6	Distance du centre de gravité de la charge	c	mm	500		
	1.8	Distance du talon de fourche à l'axe essieu avant	x	mm	414	421	
	1.9	Empattement	y	mm	1590		
Poids	2.1	Poids propre		kg	2872	3075	3210
	2.2	Charge sur essieu avec charge à l'avant / à l'arrière		kg	3870 / 605	4260 / 620	4580 / 635
	2.3	Charge sur essieu sans charge à l'avant / à l'arrière		kg	1330 / 1542	1350 / 1725	1380 / 1830
Roues / Châssis	3.1	Pneus			Super-élastique (SE)		
	3.2	Taille des roues AV			6.50-10		
	3.3	Taille des roues AR			18x7-8		
	3.5	Roues, nombre à l'avant / à l'arrière (x=à entraînement)			2x/2		
	3.6	Voie avant	b_{10}	mm	930		
	3.7	Voie arrière	b_{11}	mm	870		
Dimensions de base	4.1	Inclinaison du mât avant / arrière	a/ß	°	7 / 7		
	4.2	Hauteur du mât replié (h1)	h_1	mm	2205	2212	
	4.3	Levée libre (h2)	h_2	mm	150		
	4.4	Levée (h3)	h_3	mm	3300		
	4.5	Hauteur du mât déployé (h4)	h_4	mm	3885	3907	
	4.7	Hauteur du toit de protection (cabine)	h_6	mm	2185		
	4.8	Hauteur assis/hauteur debout	h_7	mm	1130		
	4.12	Hauteur d'attelage	h_{10}	mm	380		
	4.19	Longueur totale	l_1	mm	3499	3506	3549
	4.20	Longueur, talon de fourche compris	l_2	mm	2349	2356	2399
	4.21.1	Largeur totale	b_1	mm	1130		
	4.22	Dimensions des fourches	s/e/l	mm	40 x 80 x 1150		40 x 100 x 1150
	4.23	Tablier porte-fourches classe d'accrochage			2A		
	4.24	Largeur du tablier porte-fourches	b_3	mm	980		
	4.31	Garde au sol avec charge sous le mât	m_1	mm	90	95	
	4.32	Garde au sol centre empattement	m_2	mm	120		
	4.34.1	Largeur d'allée de travail (palette 1000 x 1200 transversale)	Ast	mm	3709	3716	3744
	4.34.2	Largeur d'allée (palette 800x1200 dans le sens de la longueur)	Ast	mm	3909	3916	3944
	4.35	Rayon de braquage	W_a	mm	2095		2123
	4.36	Rayon mineur de braquage	b_{13}	mm	545		
Caractéristiques de performance	5.1	Vitesse de traction avec / sans charge		km/h	22 / 22		
	5.2	Vitesse de levée avec / sans charge		m/s	0,6 / 0,62		
	5.3	Vitesse de descente avec / sans charge		m/s	0,54 / 0,57		
	5.5	Effort au crochet avec charge		N	14800		
	5.7	Capacité de franchissement des pentes avec / sans charge		%	31 / 31	30 / 30	
	5.9	Temps d'accélération avec / sans charge		s	4,8 / 4,4	4,9 / 4,5	5,1 / 4,6
	5.10	Frein de service			hydrostatique		

Moteur à combustion	7.1	Constructeur du moteur / type		Kubota D1803-CR-T		
	7.2	Puissance du moteur selon DIN ISO 1585	kW	32,8		
	7.3	Régime nominal	1/min	2400		
	7.4	Nombre de cylindres / cylindrée	st / cm3	3 / 1826		
	7.5.1	Consommation de carburant selon EN 16796 (diesel)	l/h	2	2,1	2,2
	7.5.2	Équivalent CO2 selon EN 16796 (diesel)	kg/h	6,35	6,67	6,99
Autres	10.1	Pression hydraulique pour accessoire rapporté	bar	250		
	10.2	Débit d'huile pour accessoires rapportés	l/min	40		
	10.7	Niveau sonore selon EN12053, oreille cariste	dB (A)	78		
	10.8	Attelage de remorque, type DIN		DIN 15170 H		

- Cette fiche technique selon la directive VDI 2198 n'indique que les valeurs techniques du chariot standard. D'autres bandages, d'autres mâts, des dispositifs supplémentaires, etc. peuvent donner lieu à d'autres valeurs.

10.7. : 74 dB(A) avec cabine fermée

Les usines de production de Norderstedt et Moosburg en Allemagne sont certifiées.

ISO 9001
ISO 14001

Les matériels Jungheinrich sont conformes aux normes européennes de sécurité

CE

JUNGHEINRICH